Datablad

Varenummer: 2030100M842A1X
Beskrivelse: E+G Justerfod
GN 30-100-M8-42-A1-X
Note: X Med indvendigt gevind, udvendig sekskant

Mål

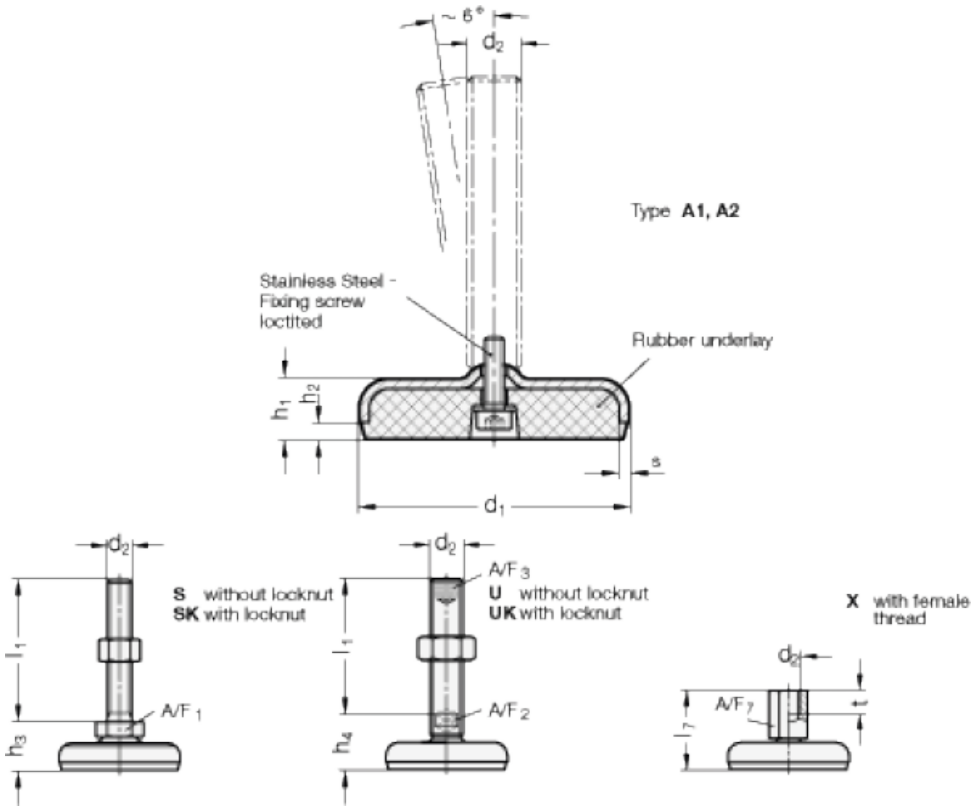

A/F7	= 14
d1	= 100
d2	= M8
h1	= 22
h2	= 6
l7	= 42
s	= 3
t	= 8

Dokumenter, målskitser og brochurer af enhver slags kan indeholde fejl for hvilke Brd. Klee A/S ikke hæfter.